NFT74GR

FRY-TOP A GAS CON PIASTRA INCLINATA RIGATA

Fry-top gas modello top una zona di cottura con piastra inclinata rigata, realizzato in acciaio inox AISI 304. Piano realizzato con spessore 15/10. Piastra di cottura ribassata di 4 cm rispetto al piano di lavoro, saldata ermeticamente per garantire un'agevole pulizia. Superficie di cottura satinata con zona fredda di 6,5 cm sul fronte piastra. Foro per lo scarico grassi di forma circolare diam. 4 cm. Cassetto di raccolta grassi con capacità di 1,5 lt. Riscaldamento tramite bruciatore in acciaio a fiamma stabilizzata a 2 rami e 4 file di fiamma per ogni zona, completo di fiamma pilota e termocoppia di sicurezza. Erogazione del gas controllata mediante rubinetto di sicurezza con termocoppia. Temperatura di cottura controllata manualmente con regolazione da 200 a 400 C°. Accensione automatica mediante dispositivo piezoelettrico con cappuccio di protezione all'acqua. Superficie di cottura 33,5x53 cm. Raschietto per piastra rigata in dotazione.

SCHEMA DI INSTALLAZIONE

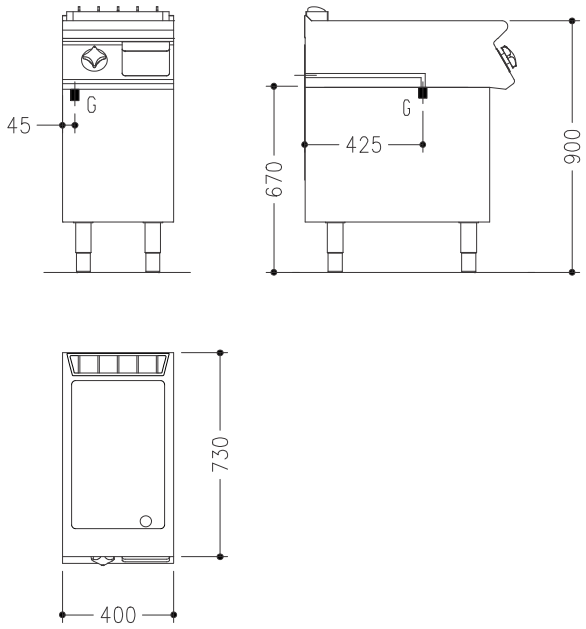



DATI TECNICI

Dimensioni: cm. 40x73x25
Peso Kg.: 55.00
Volume m³.: 0.20
Alimentazione el.:
Potenza Gas kW: 6.00
Potenza El. kW: 0.00
Codice: CR0598420

LEGENDA

(E) Arrivo elettrico 1:
(E) Arrivo elettrico 2:
(G) Arrivo gas: Ø1/2"- H=67cm
(AD) Arrivo acqua addolcita:
(AF) Arrivo acqua fredda:
(AC) Arrivo acqua calda:
(S) Uscita scarico:
(FR) In e out freon:
(V) Vapore: